3er-Reihe
E46 Compact

(04/2001 - 12/2004)

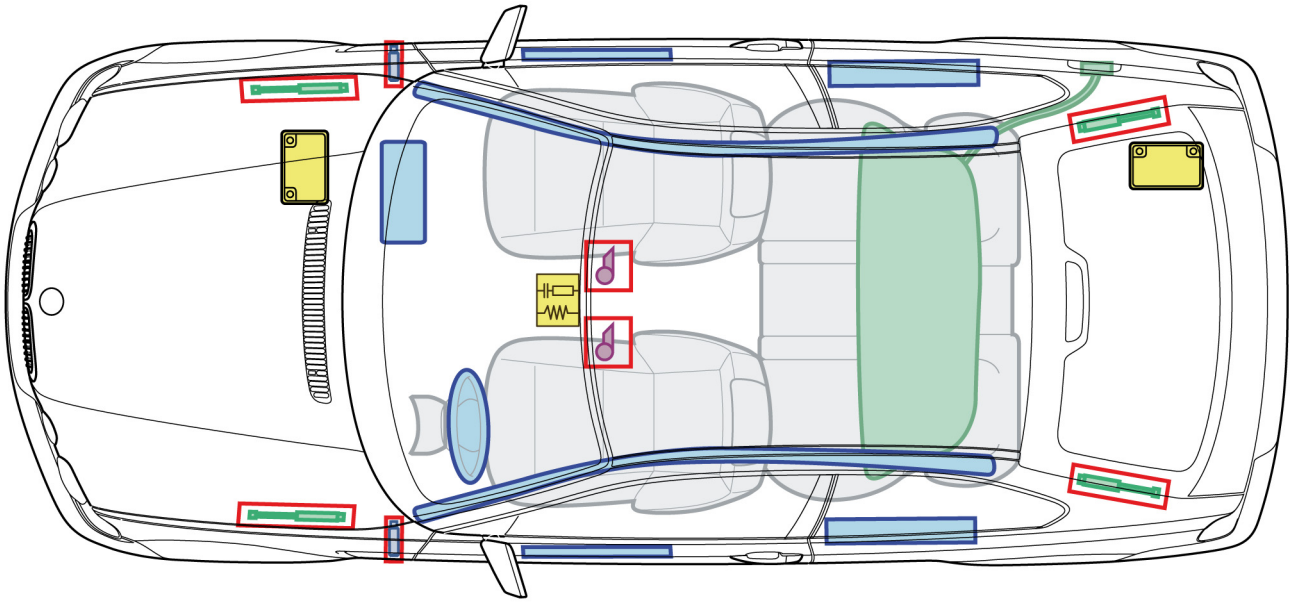

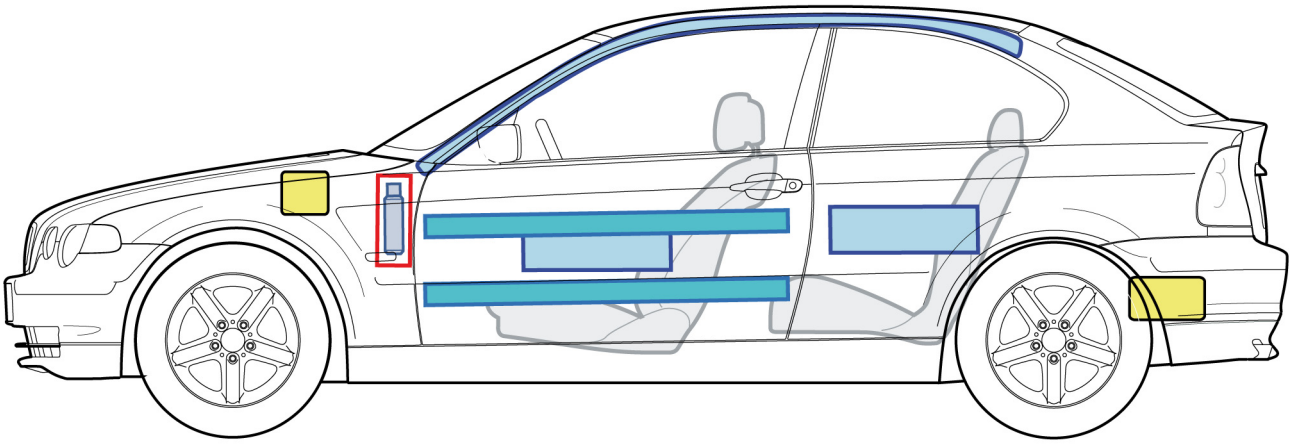

Legende

Airbag	Karosserie-verstärkung	Airbag-Steuergerät
Gasgenerator	Gasdruckdämpfer	12 Volt-Batterie
Gurtstraffer	Kraftstofftank	

In dieser Übersicht ist die maximale Ausstattung des Fahrzeugs dargestellt.

Rettungskarte für 3er-Reihe E46 Compact

© 2010 BMW AG München, Deutschland
Kopieren, Nachdruck oder Vervielfältigung, auch auszugsweise,
nur mit schriftlicher Genehmigungder BMW AG München.

Öffnen des Fahrzeugs

Diese Hinweise gelten ausschließlich für ausgebildete Rettungskräfte. Zusätzlich sind Kenntnisse über Funktions- und Wirkungsweise der Sicherheitssysteme sowie Fahrzeugcharakteristika notwendig.

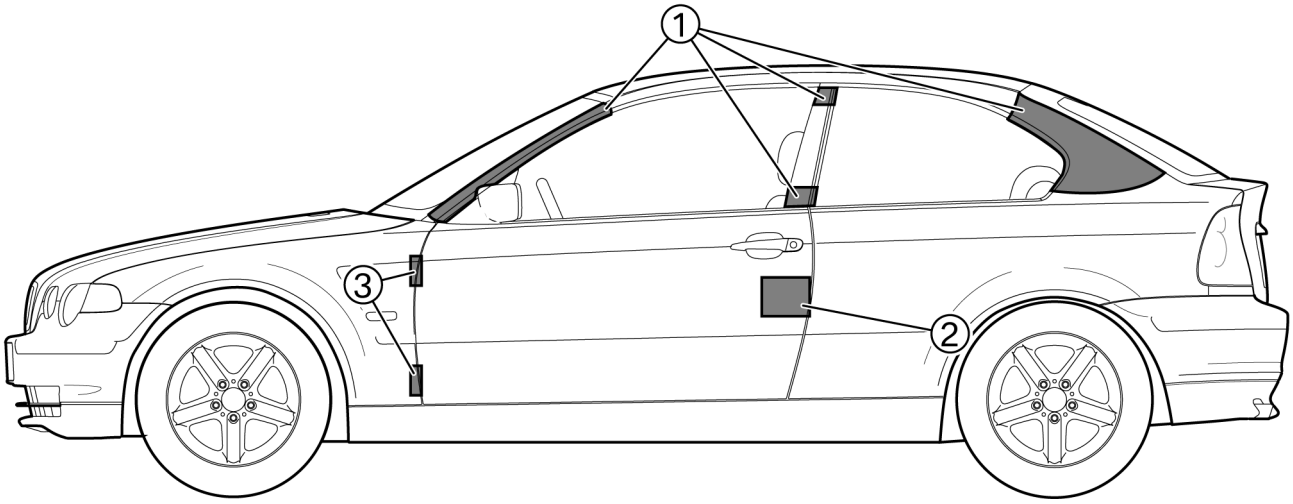

1 Die Flächen kennzeichnen die Bereiche, an denen das Dach abgetrennt werden kann.
Voraussetzungen zum Aufschneiden der Karosserie sind moderne Hochleistungsscheren, ältere hydraulische Schneidgeräte können überfordert sein.
Die Hochleistungsscheren sind von geschultem Personal fach-und sachgerecht einzusetzen.

2 Türschlösser

3 Türscharniere

Wichtige Informationen

Die Informationen für die Einsatzkräfte sind zu beachten, siehe Rettungsleitfaden Seiten 4 - 32.

© 2010 BMW AG München, Deutschland
Kopieren, Nachdruck oder Vervielfältigung, auch auszugsweise,
nur mit schriftlicher Genehmigungder BMW AG München.